KLA Armatur AB

Synglas, flödesindikator KLA16-880

Synglas, flödesindikator KLA16-880

• Med flänsar DIN/EN PN10-40
• Storlek DN15 - DN250

DN15-50 med kvadratiskt lock

Beskrivning

Synglas - flödesindikator för visuell kontroll av vätskor eller gaser.
Med flänsar och hus av gjutjärn, stålgjutgods eller rostfritt syrafast stål.
Som option finns utförande med klaff eller rotor för att underlätta den visuella indikeringen för vissa vätskor eller gaser.
Synglas försedda på båda sidor om huset.
Max arbetstryck: 10 / 16 / 25 / 40 bar
Max arbetstemperatur glas: 150°C eller 280°C

Användningsområden

Kan användas i de flesta typer av industrier såsom kemisk, petrokemisk, gas, vatten och livsmedel.

DN65-250 med runt lock

Certifikat, intyg och märkning

Ventilen är märkt i huset med DN, trycklass och material samt CE-märkt
CE-märkt enligt 97/23/EG (PED) deklaration om överensstämmande
Materialintyg enligt EN10204-3.1 (option)

Option

Med ANSI flänsar
Med svetsändar
Med ångmantel
Med lampa

Installation / Underhåll

Kan monteras både horisontellt och vertikalt i rörledning.
Flöde kan ske i båda riktingarna i standardutförande och med rotor. Med klaff i en flödesriktning.
Flödesriktningspil skall obeserveras.

Med klaff

Typ	Utförande
KLA16-880	Standard
KLA16-880-K	Med klaff av rostfritt stål
KLA16-880-RK	Med klaff av plast (för max +120°C)
KLA16-880-RP	Med rotor av PTFE (för max +260°C)

Material

GG	Hus	Gjutjärn GG25
	Lock	GG25 / kolstål S235JRG2
	Skruvar	4.6 / 5.6 galvaniserade
	Glas	Borosilikat glas DIN 7080 (280°C)
		Soda Lime glas DIN 8902 (150°C)
	Tätning lock	Grafit (andra material mot förfrågan
CS	Hus	Stålgjutgods GS-C25 (1.0619 / GP240GH)
	Lock	Stålgjutgods GS-C25 (1.0619 / GP240GH) / kolstål S235JRG2
	Skruvar	4.6 / 5.6 galvaniserade
	Glas	Borosilikat glas DIN 7080 (280°C)
		Soda Lime glas DIN 8902 (150°C)
	Tätning lock	Grafit (andra material mot förfrågan
SS	Hus	Rostfritt syrafast stål 1.4408
	Lock	Rostfritt syrafast stål 1.4408 / rostfritt stål 1.4301
	Skruvar	A4-70
	Glas	Borosilikat glas DIN 7080 (280°C)
		Soda Lime glas DIN 8902 (150°C)
	Tätning lock	Grafit (andra material mot förfrågan

Med rotor

KLA Armatur AB	Adress	Telefon	Telefax	Webb
STOCKHOLM	Rissneleden 140B, 174 57 Sundbyberg	08-656 14 60	08-656 14 78	info@kla.se
GÖTEBORG	Box 8854, 402 72 Göteborg	031-779 20 30	031-779 20 03	www.kla.se

KLA Armatur AB

Synglas, flödesindikator
KLA16-880

Måttuppgifter

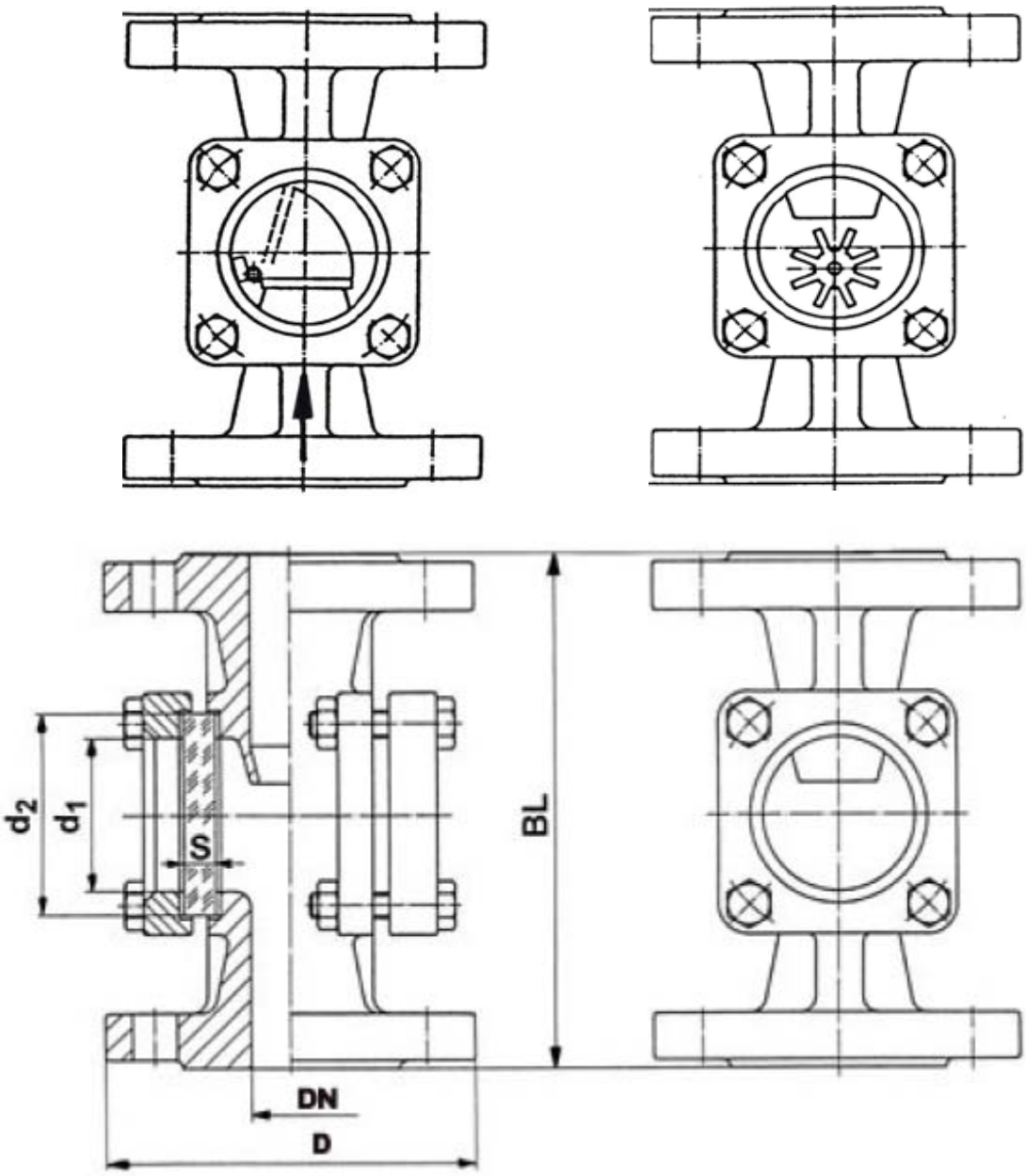

	PN16	PN25	PN40				PN16	PN25	PN40
DN	D	D	D	BL	d1	d2	S	S	S
15	95	95	95	130	32	45	10	10	10
20	105	105	105	150	32	45	10	10	10
25	115	115	115	160	48	63	10	12	15
32	140	140	140	180	65	80	12	12	15
40	150	150	150	200	65	80	12	15	20
50	165	165	165	230	80	100	15	20	25
65	185	185	185	290	80	100	15	20	25
80	200	200	200	310	100	125	20	25	30
100	220	235	235	350	125	150	25	30	35
125	250	270	270	400	150	175	25	30	förfr
150	285	300	300	480	175	200	30*	35	förfr
200	340*	360	375	600	175	200	30*	35	förfr
250	405*	425	450	730	175	200	30*	35	förfr

* 16 bar endast med Borosilikatglas